방송 통신기기 인증 표시

기기의 명칭(모델명)	PoE Ethernet Switch(SFC524HP-V4)
제품명	직류전원장치
인증 받은 자의 상호	솔텍인포넷 주식회사
전자파 인증 등록번호	R-R-Inf-SFC524HP-V4
안전 인증 번호	HH10324-22016A
제조년월일	장비 라벨에 표기
제조자/제조국가	솔텍인포넷 주식회사/한국

1 제품소개

SFC524HP 제품은 10/100/1000Mbps TP 24포트(24포트 PoE) + 1Gbps SFP 2슬롯을 지원하는 Gigabit Unmanaged PoE Ethernet Switch입니다.
전면부의 독립적인 스위치를 통해 Normal, Flow Control(흐름 제어) 및 VLAN 통신을 제어할 수 있으며, PoE On/Off(23, 24포트)도 제어할 수 있습니다.

1.1 SFC524HP 외형

Dimensions(W x D x H) 440 x 208 x 44mm

1.2 구입시 내용물

SFC524HP	▪ SFC524HP - 1EA ▪ Rack Mount Bracket - 1SET ▪ Rubber Feet Kit - 1SET ▪ AC Power Cable - 1EA ▪ 사용자 설명서 - 1EA

사 양		규 격
Interface		24 x 10/100/1000Mbps Auto-Negotiation Ports 2 x 1Gbps SFP Slots
Transfer Method		Store-and-Forward
MAC Address Table		8K
Switch Fabric		52Gbps
Throughput(@64byte)		38.688Mpps
Packet Buffer		4.1Mbit
Jumbo Frame		9,216Byte
Working Mode	Normal	Disable Flow Control and all ports can communicate with each other.
	Flow Control	Enable Flow Control and all ports can communicate with each other.
	VLAN	Port 1~24 can not communicate with each other. But can communicate with the Uplink SFP slot 25~26. (Enable Flow Control)
PoE Ports(RJ45)		24 x PoE Ports compliant with 802.3af/at
Power Pin Assignment		1/2(+), 3/6(-)
PoE Budget		380W
LED Indicator	Device	Power
	Port	Link/Act/Speed, PoE
Power		100 ~ 240VAC, 50/60Hz
Power Consumption		Maximum(PoE on): 398.5W
Dimensions(WxDxH)		440x208x44mm
Environment		Operating Temperature : 0℃ ~ 60℃ Storage Temperature : -20℃ ~ 70℃ Operating Humidity : 10% ~ 95% non-condensing

4 품질보증

- 본 제품에 대한 보증기간은 1년입니다.
- 정상적으로 사용 중 수리 시
  - 보증 기간 내 : 무상 처리 / 보증기간 경과 후 : 유상 처리
- 소비자의 과실 및 천재지변에 의한 고장 시에도 유상 처리

A/S 연락처 주소 : 서울특별시 영등포구 당산로 41길 11 SK V1 center W동 215호
Tel : 070-4106-6200 E-mail: as@soltech.co.kr

SFC524HP

사용자설명서

저희 제품을 구입해 주셔서 대단히 감사합니다.
본 사용자 설명서는 제품을 설치하시기 전에
알아두어야 할 사항들을 기술하고 있습니다.
반드시 설치 전에 숙지하시기 바랍니다.

SOLTECH INFONET INC.
SOLTECH INFONET
www.solnet.co.kr

3 제품규격

- IEEE 802.3i, IEEE802.3u, IEEE802.3x, IEEE802.3ab Ethernet standards 지원
- IEEE 802.3af, IEEE802.3at standards 지원
- 각 PoE 포트에 대해 최대 30W의 PoE 전원 지원, 최대 PoE 전력 380W
  포트의 Uplink 활용시 PoE를 On/Off할 수 있는 Slide 스위치(23, 24포트)
- IEEE802.3x 반이중모드 백프레셔 및 전이중모드 Pause 프레임 흐름제어 지원
- 패킷 길이 9,216바이트 점보 프레임 패킷 전송 지원
- 24 x 10/100/1000Mbps Auto MDI/MDI-X Ethernet 지원
- 1Gbps SFP 슬롯 2개
- 스위치를 통한 Normal/Flow Control(흐름제어)/VLAN 기능 제어
- 전력, 링크 활동 모니터링을 위한 LED표시기

2 제품 운영

2.1 전면 패널

스위치의 전면 패널은 일련의 LED표시기, 10/100/1000Mbps TP 24포트(24포트 PoE) + 1Gbps SFP 2슬롯과 Normal, Flow Contorl(흐름제어), VLAN 기능 선택 스위치 및 23, 24포트의 PoE On/Off 기능 스위치로 구성됩니다.

▶ 10/100/1000Mbps RJ-45포트(1~24 포트)

대역폭이 10Mbps, 100Mbps 또는 1000Mbps인 장치에 연결하도록 설계되었습니다. 각 LED는 해당 링크/액티브/속도 LED가 있습니다.

▶ 1Gbps SFP 슬롯(25~26 슬롯)

SFP 모듈을 장착하고 1Gbps 대역폭을 가진 장치에 연결하도록 설계되었습니다. 각 LED에는 해당 링크/액티브 LED가 있습니다.

▶ LED 표시기

LED 표시기를 통해 스위치 및 PoE의 연결 또는 연결 장치의 잠재적 문제를 모니터링, 진단 및 해결할 수 있습니다.

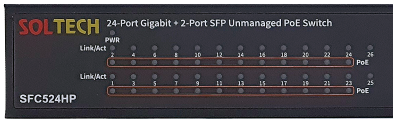

LED	Color	Status	Status Description
Power	Green	On	Power On
		Off	Power Off
Link/Act/Speed (1~24)	Orange (10/100Mbps)	On	UTP 포트 연결 상태
		Off	UTP 포트 연결 안 된 상태
	Green (1000Mbps)	Flashing	데이터 전송 상태
PoE (1~24)	Green	On	포트에 PD가 연결되어 전원을 공급 중
		Off	포트에 PD가 연결되지 않았거나 포트의 전력 한계로 전력이 공급되지 않음
		Flashing	PoE전류가 과부하 되었음
SFP (25~26)	Green (1Gbps)	On	SFP 슬롯 연결 상태
		Off	SFP 슬롯 연결 안 된 상태
		Flashing	데이터 전송 상태

▶ Working Mode
(Normal / Flow Control / VLAN) 스위치

- Normal 모드 : Flow Control 비활성화
- Flow Control 모드 : Flow Control 활성화
- VLAN 모드 : UTP 1~24Port는 서로 통신할 수 없으나, Uplink 포트인 SFP 25, 26 슬롯을 통해 통신할 수 있습니다.

※ Working Mode 전환 전 전원을 OFF하고, Working Mode를 변경한 후 전원을 ON시켜주시기 바랍니다.

▶ PoE On/Off 스위치 (23, 24 포트)

PoE On/Off 기능을 스위치로 제어함으로써 Port (23, 24 포트)를 Uplink로 활용 시 PoE 기능을 Off 시키고, PoE 기능으로 활용 시 On 시킬 수 있습니다. PoE On/Off 스위치의 기본 값은 PoE On 상태이고 사용자가 임의대로 제어할 수 있습니다.

2.2 후면 패널

스위치의 후면 패널에는 위와 같이 AC 전원 단자가 있습니다.

▶ AC 전원 커넥터

외부 AC 전원 어댑터로 전원이 공급됩니다. AC 100~240V, 50/60Hz를 지원합니다.

2.3 단독으로 설치

Rack을 사용하지 않고 단독으로 설치 시에는 제품의 수평을 유지시킨 상태로 안정된 위치에 놓습니다. 측면의 방열용 구멍을 막지 않도록 하며 먼지와 물 등의 액체가 많은 장소나 고온 다습한 장소에 설치하지 않도록 주의합니다.

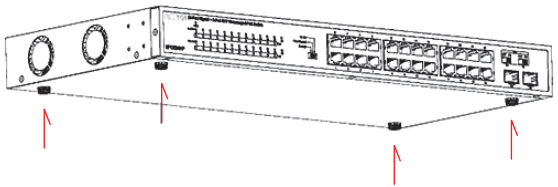

2.4 19인치 Rack에 설치
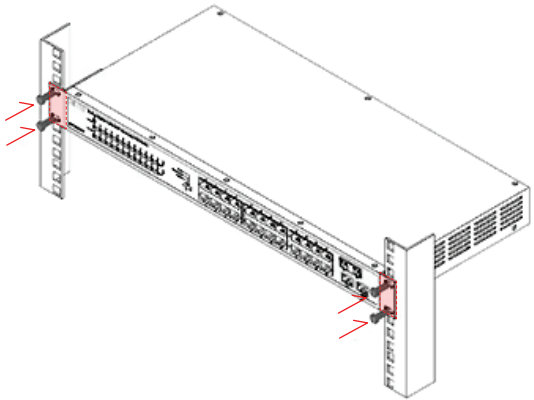
본 제품에 포함된 부속품 중 Rack Mount Bracket kit을 사용하여 제품을 19인치 Rack에 고정합니다.